KONEKTO N

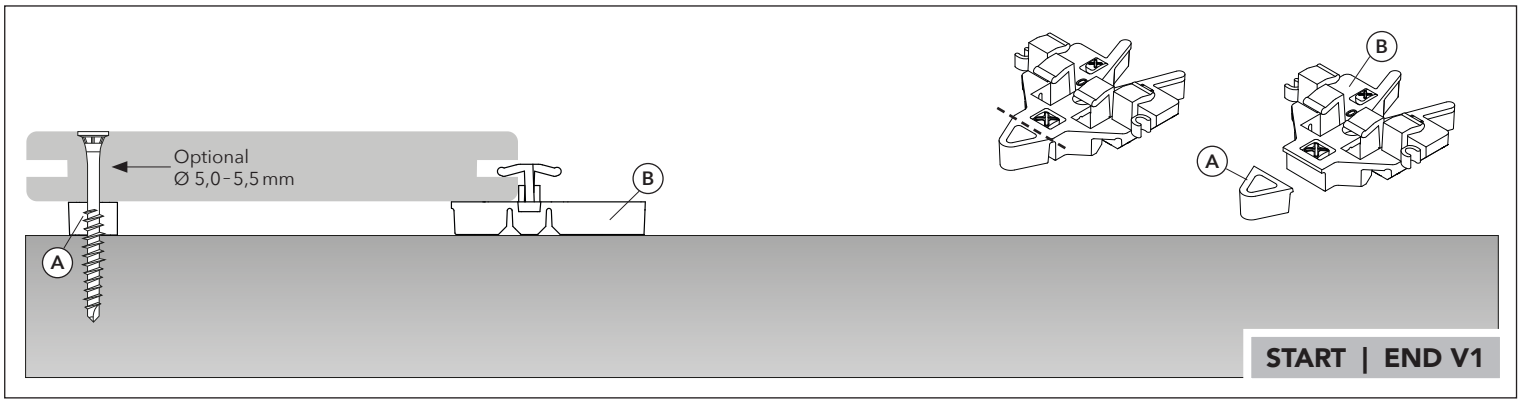

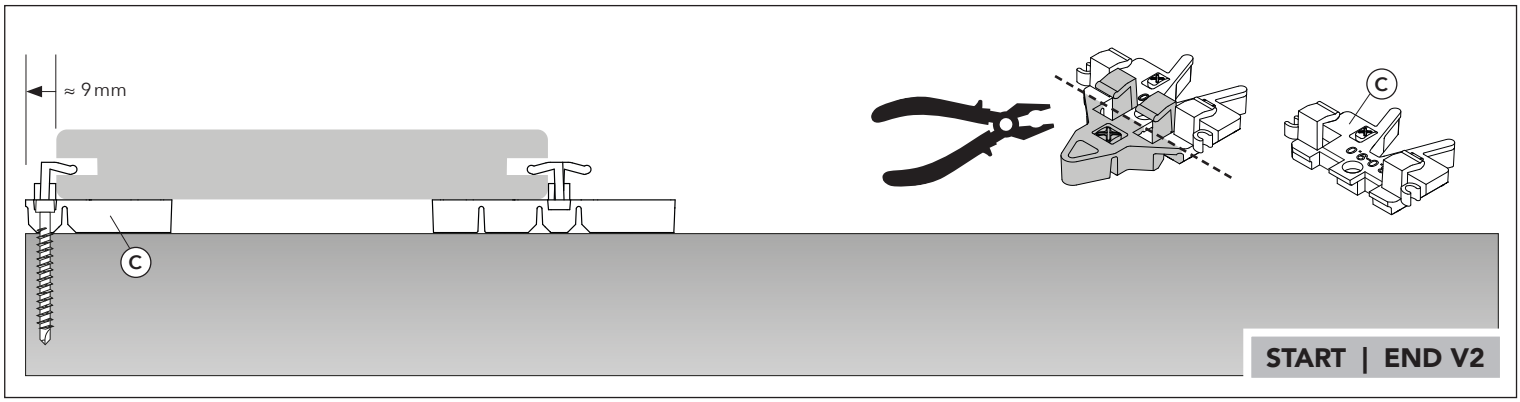

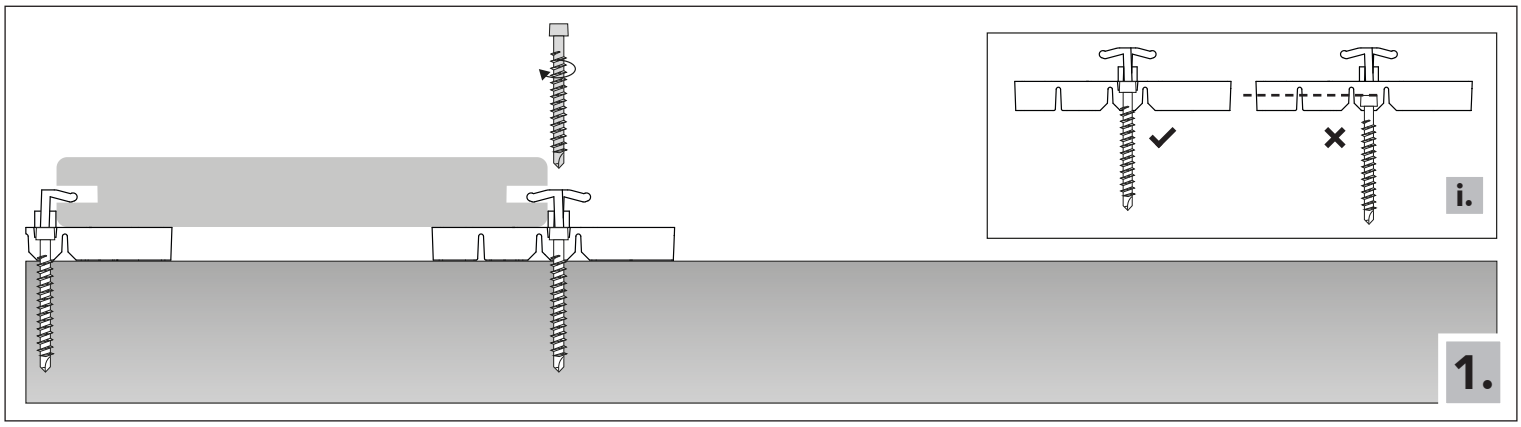

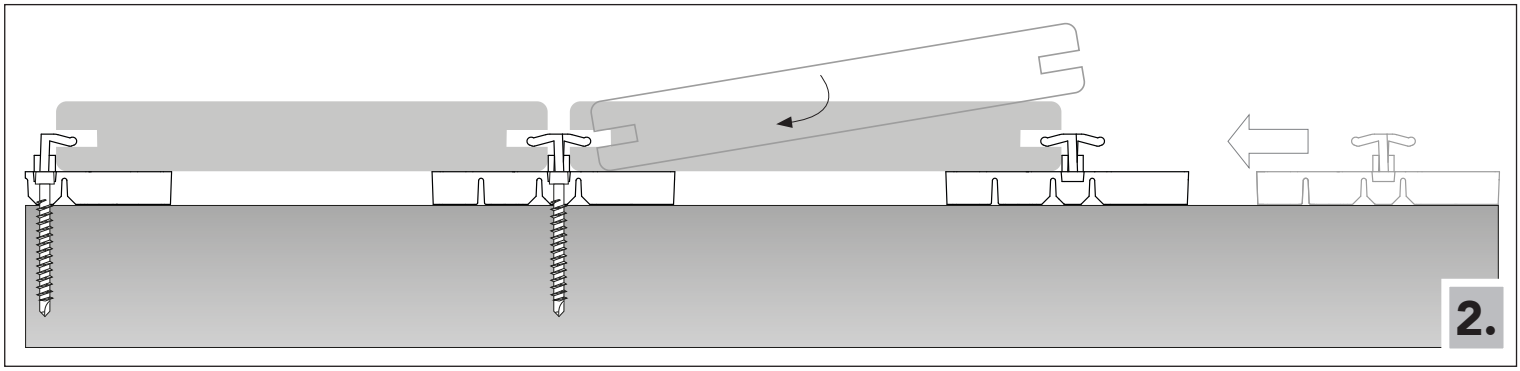

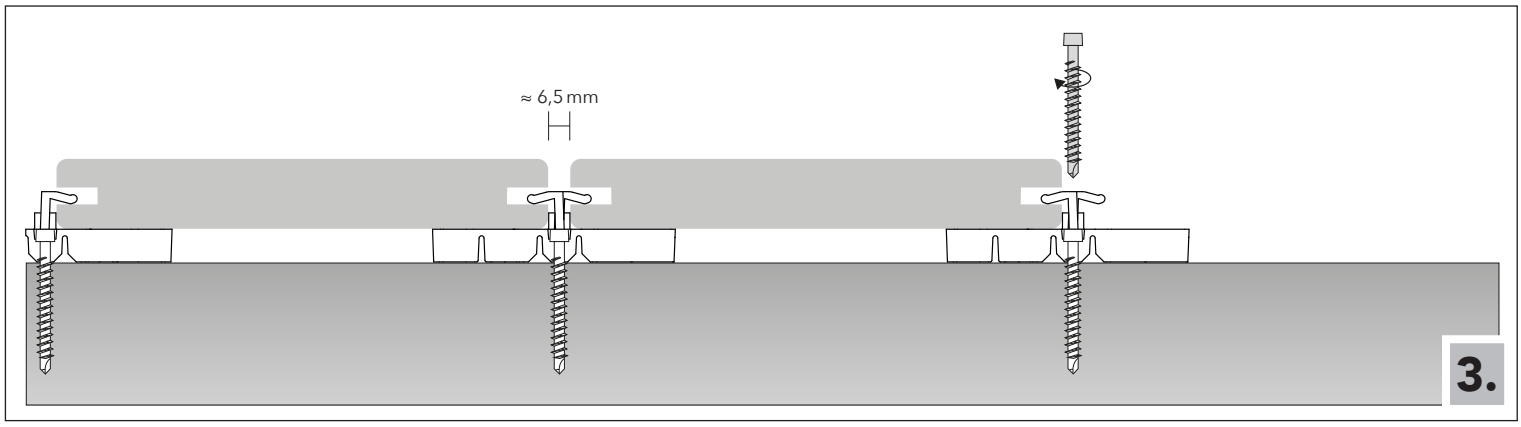

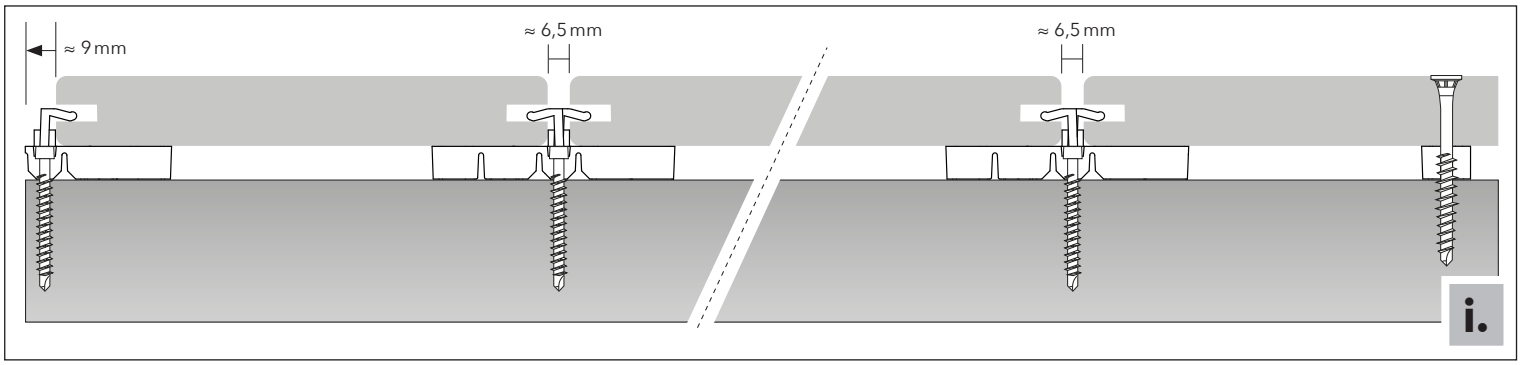

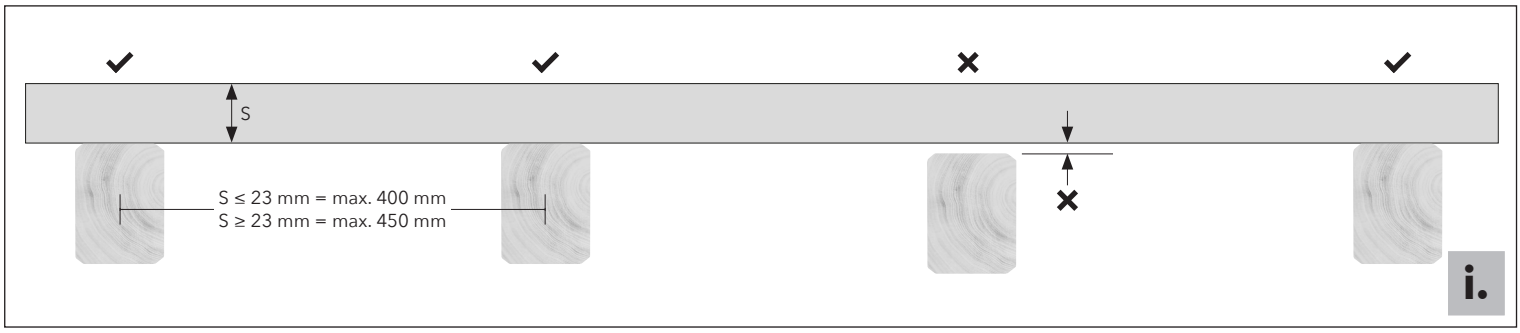

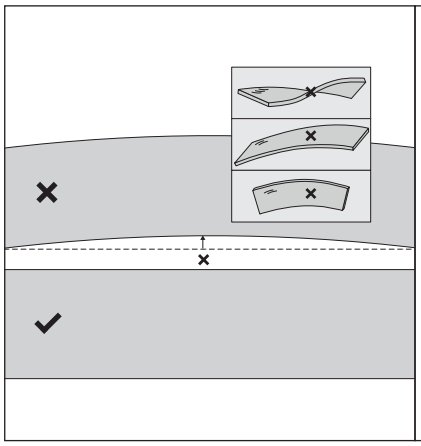

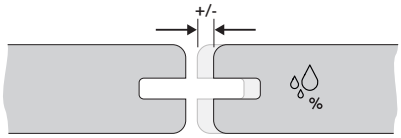

Die Holzfeuchte % ist vor der Verlegung der Dielen zu prüfen. Die richtige Ausgangsfeuchte sorgt für eine störungsfreie und dauerhaft funktionierende Terrasse.
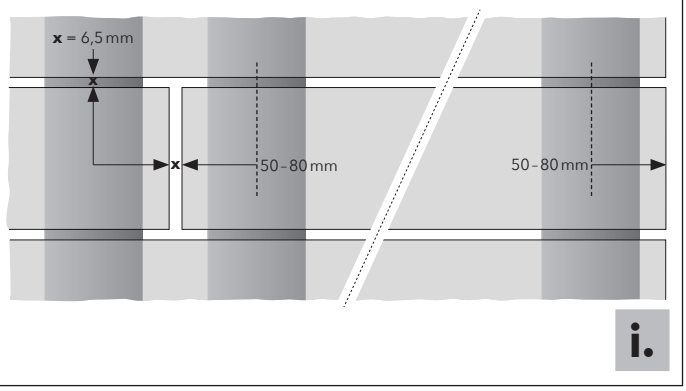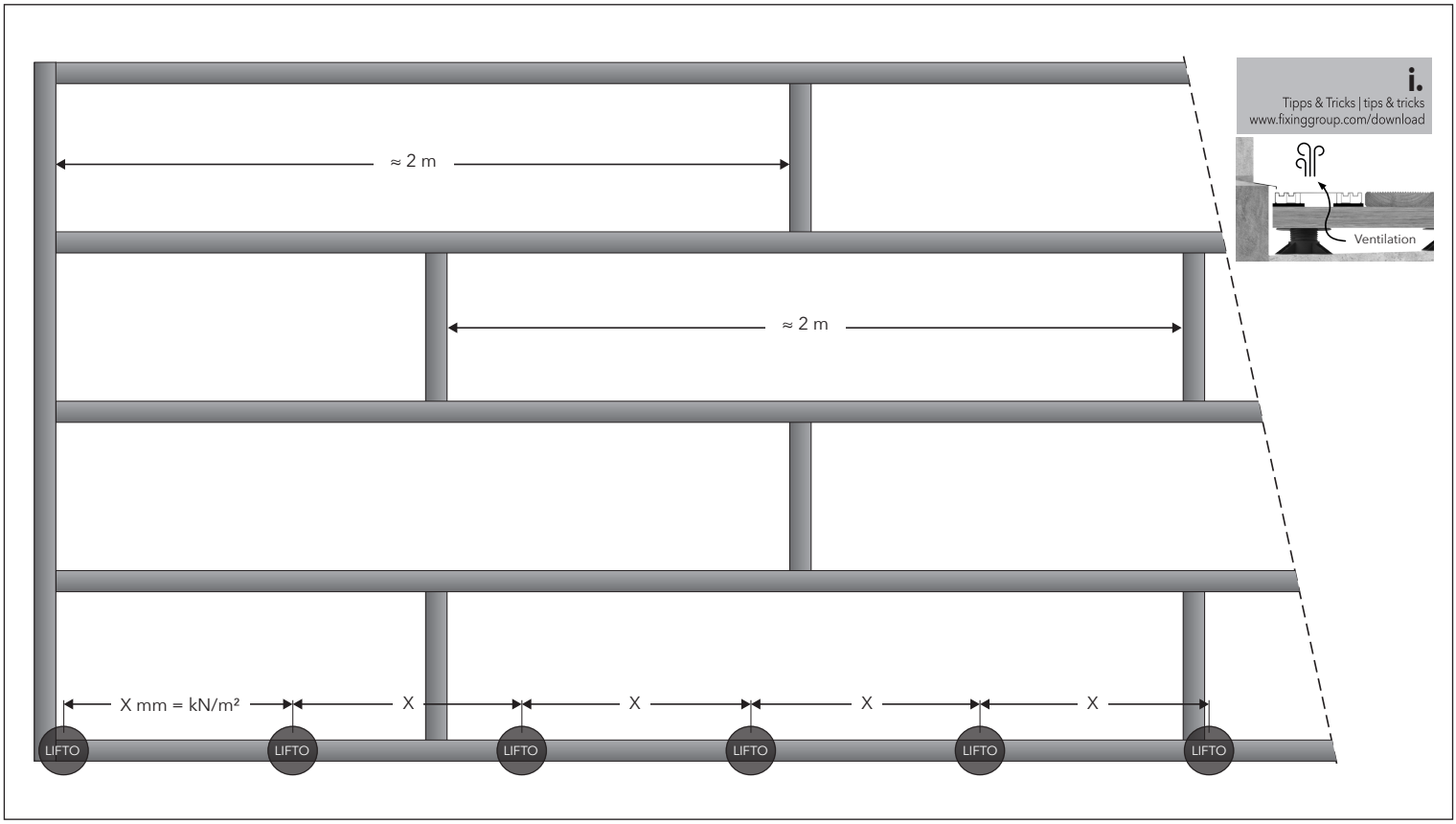
The wood moisture content % must be checked before laying the boards. The correct moisture content ensures a trouble-free and durable functioning decking.