Funktion und Montage
Technik im Detail

Rosetten und Drücker:

Festdrehbar mit dem Drücker verbundene Rosetten können **bequem in Sekundenschnelle** auf die Unterkonstruktionen aufgeklippt werden.

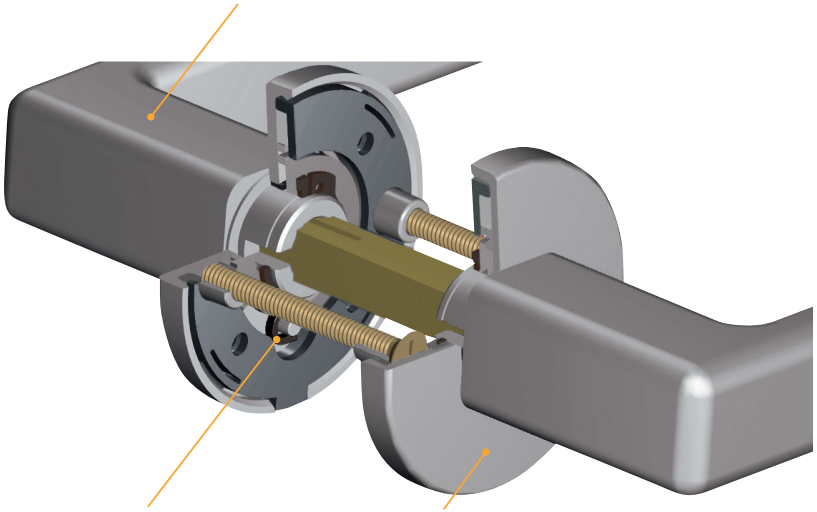

Die Rückstellfeder:

Starke Rückstellfedern unterstützen tatkräftig das Schloss und verhindern das Hängen der Drücker.

Die Rosetten:

Trotz integrierter Technik mit Rückstellfedern und Anschlag sind die Rosetten nur **5 mm flach**!