Bamboo X-treme Abschlussprofil geriffelt/glatt, geölt, N&F

Artikel-Nr.	Stärke	Länge	Breite
55084/2185	**20 mm**	**1 850 mm**	**137 mm**

Mit dem Abschlussprofil ohne Nut lassen sich die erste und letzte Diele der Terrasse sowie eine seitliche Verblendung realisieren.
Das Abschlussprofil ist unbehandelt und wird sichtbar verschraubt.

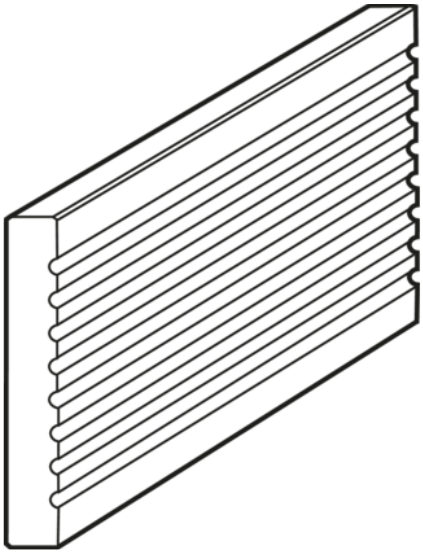

EIGENSCHAFTEN

- **geriffelt/glatt ohne Nut**
- **Dauerhaftigkeitsklasse 1**
- **Sichtbare Befestigung**
- **Brandschutzklasse Bfl-S1 (EN 13501-1)**
- **25 Jahre Garantie**

SPEZIFIKATION

Stärke	**20 mm**
Breite	**137 mm**
Länge	**1 850 mm**
Gewicht	**4,408 kg**

Terrassendiele	
Modell	**Bamboo X-treme**
Qualität	**A**
Trocknungsgrad	**Thermobehandelt**
Dauerhaftigkeit (EN 350-2)	**Klasse 1**
Herkunft	**Asien**
UK Abstand (empfohlen)	**400 mm**

mehr Informationen https://www.frischeis.at/shop/terrasse/zubehoer/bamboo-x-treme-abschlussprofil-geriffeltglatt--geoelt--nf~p8921922

QR-Code scannen und direkt zur Produktseite in unserem Online-Shop gelangen.

Terrassendiele	
Ausstattung	**Stirnseitig Nut & Feder**
Merkmal	**geriffelt/glatt**

mehr Informationen https://www.frischeis.at/shop/terrasse/zubehoer/bamboo-x-treme-abschlussprofil-geriffeltglatt--geoelt--nf~p8921922

QR-Code scannen und direkt zur Produktseite in unserem Online-Shop gelangen.