Lärche Staffel keilgezinkt gehobelt

Artikel-Nr.	Stärke	Breite	Länge
55901/0040	**45 mm**	**70 mm**	**4000 mm**

Den Grundstein jeder Terrasse bildet eine solide Unterkonstruktion. Sie sorgt für eine notwendige Hinterlüftung und soll stark genug dimensioniert sein, um dem Quellen und Schwinden der Dielen Stand zu halten.

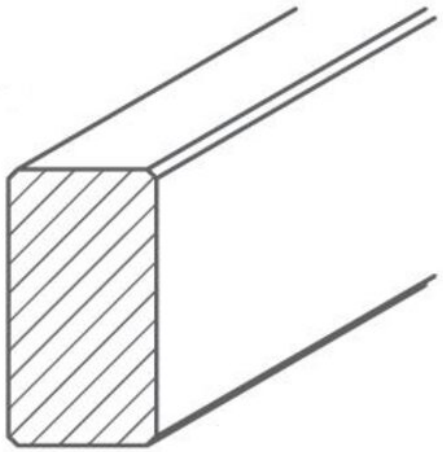

EIGENSCHAFTEN

Staffel

SPEZIFIKATION

Stärke	**45 mm**
Breite	**70 mm**
Länge	**4 000 mm**
Gewicht	**6,3 kg**

Terrassendiele	
Holzart/Material	**Lärche**

mehr Informationen https://www.frischeis.at/shop/terrasse/zubehoer/unterkonstruktion/laerche-staffel-keilgezinkt-gehobelt~p15649672

QR-Code scannen und direkt zur Produktseite in unserem Online-Shop gelangen.